ROLMAJSTER

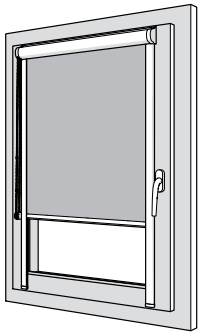

PL Roleta w kasecie PCV (prowadnice typ-C)
EN Roller blind in PVC cassette (type-C guides)
SK Roleta v PVC kazete (vodiace lišty typu C)
CZ Roleta v PVC kazetě (vodicí lišty typu C)
RO Roleta casetata PVC (ghidaje tip C)
HU PVC tokozású roletta (C-típusú vezetők)
DE Rollladen in PVC-Kassette (Führungsschienen Typ C)
BG Ролo щора в PVC кутия (C-тип водачи)

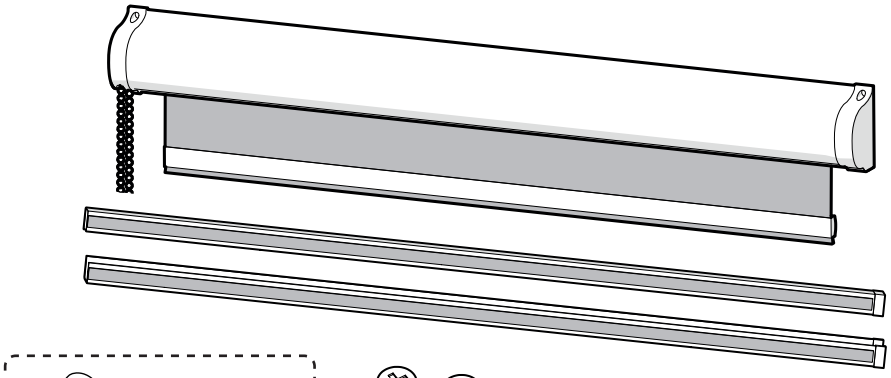

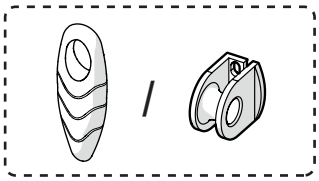

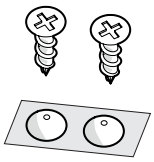

1

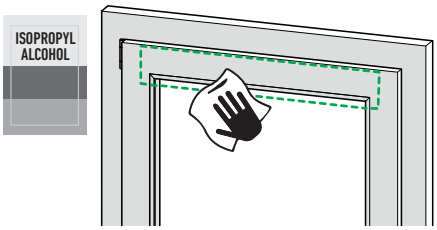

2

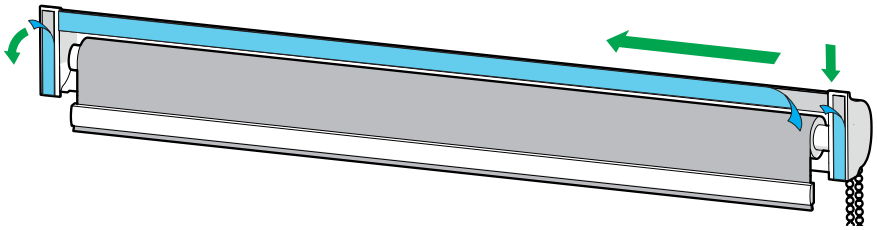

3

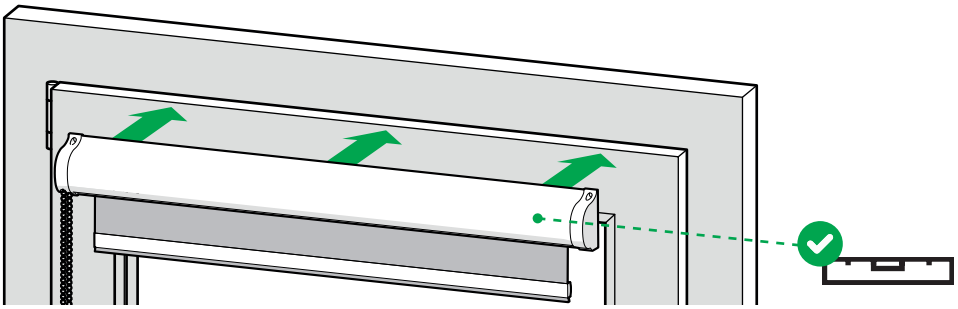

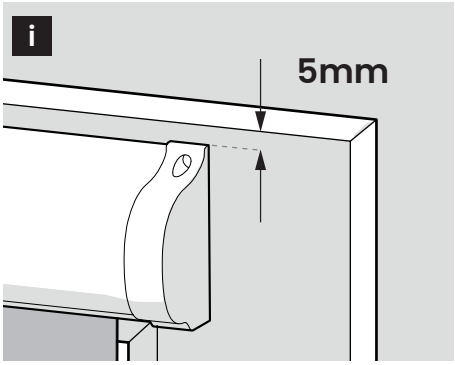

4

OPTIONAL

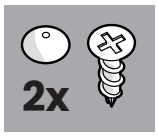

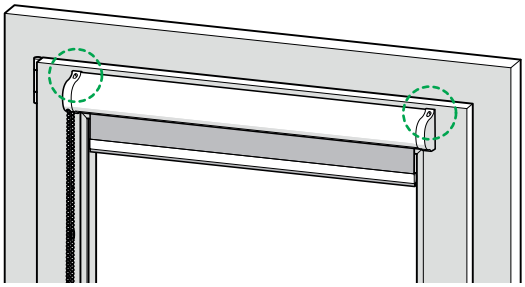

A

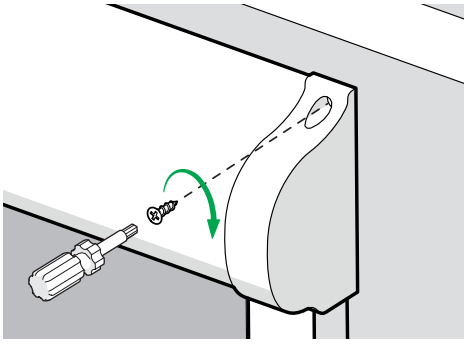

B

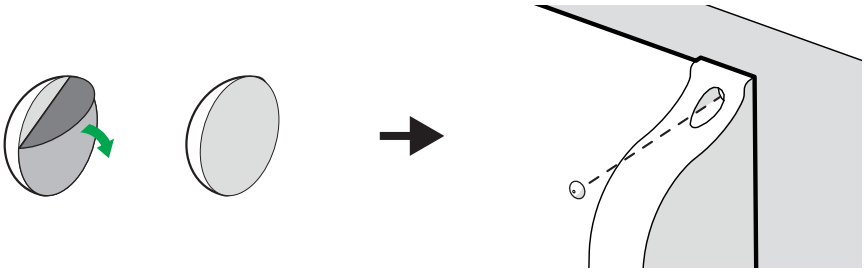

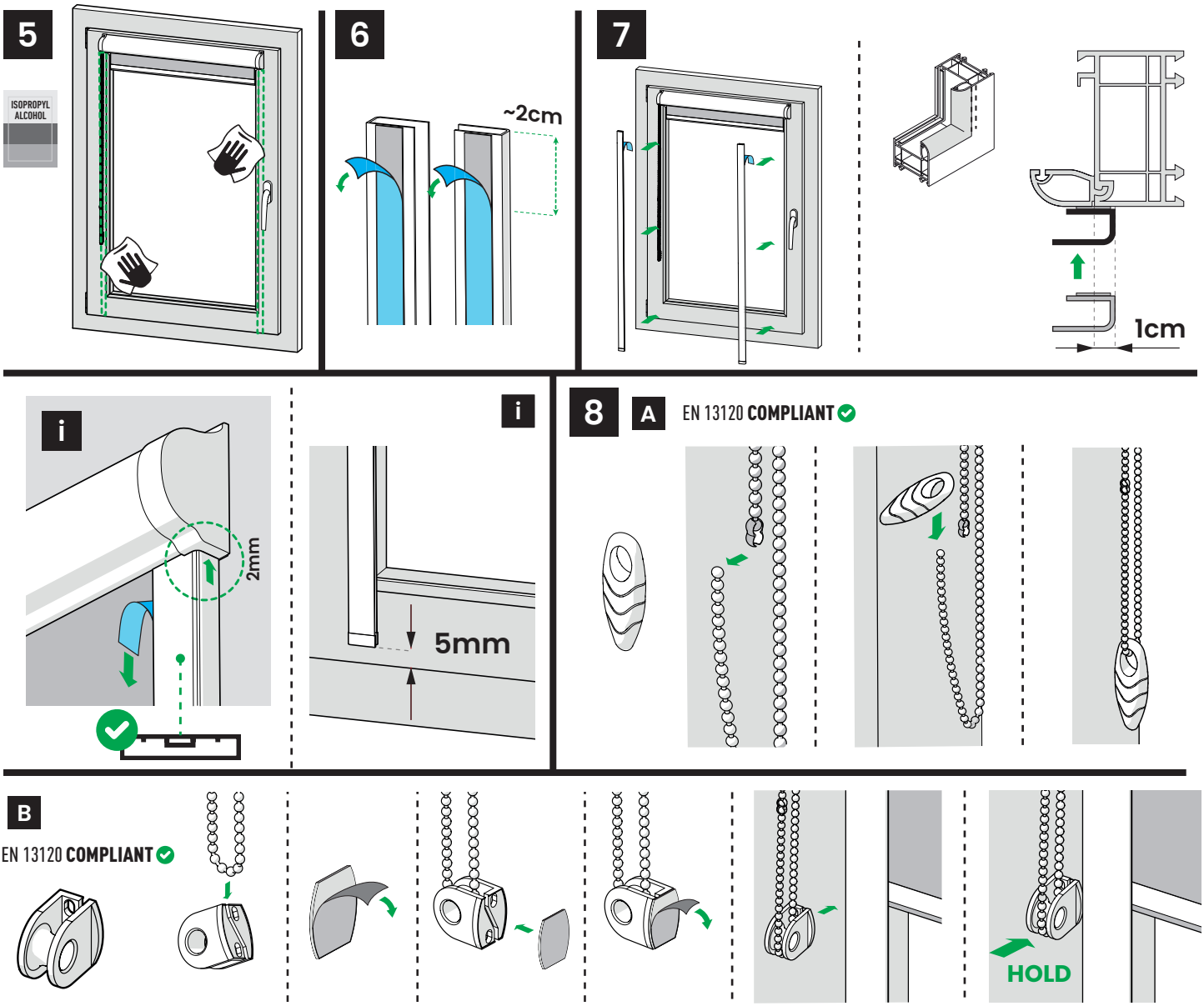

PL - BEZPIECZEŃSTWO Produkt łatwopalny - Trzymaj produkt z dala od otwartego ognia, źródeł wysokiej temperatury i iskrzenia, aby uniknąć ryzyka zapłonu | Praca na wysokości – Instalacja produktu na wysokości może wiązać się z ryzykiem upadku. Zawsze stosuj odpowiednie środki ochrony i zachowaj szczególną ostrożność | Małe elementy – Produkt zawiera drobne elementy, które mogą stanowić ryzyko zadławienia dla małych dzieci. Przed instalacją produktu trzymaj je poza ich zasięgiem a po instalacji dodatkowo upewnij się że są dobrze przytwierdzone | Żyłki, łańcuszki i sznurki mogą stanowić ryzyko zaplątania się lub uduszenia. Uniemożliw dzieciom dostęp do tych elementów. Nie umieszczać łóżek, mebli oraz kołysek w pobliżu elementów do sterowania dekoracjami okiennymi. Nie wiązać razem sznurków. Upewnić się, że sznurki nie skręcają się i nie tworzą pętli | Produkt zawiera ruchome mechanizmy, które mogą powodować ryzyko przytrzaśnięcia palców. Zachowaj ostrożność podczas użytkowania | Niektóre elementy produktu mogą mieć ostre krawędzie. Zachowaj ostrożność podczas montażu i użytkowania, aby uniknąć skaleczeń | Nie pozwól dzieciom na zabawę produktem, aby zapobiec ryzyku przypadkowych obrażeń, zadławienia lub uduszenia | Regularnie sprawdzaj stan produktu. W przypadku zauważenia uszkodzeń lub osłabienia materiału zaprzestań użytkowania | Konserwacja - Czyść za pomocą wilgotnej ściereczki. Nie stosuj chemikaliów ani materiałów ściernych, aby uniknąć uszkodzeń powierzchni | Produkt należy zutylizować zgodnie z lokalnymi przepisami, uprzednio rozdzielając go na poszczególne materiały i przekazując je do odpowiednich punktów zbiórki. **EN - SECURITY** Flammable product – Keep the product away from open flames, high heat sources, and sparks to prevent ignition | Working at height – Installing the product at height may involve a risk of falling. Always use appropriate fall-protection measures and exercise extreme caution | Small parts – The product contains small components that may pose a choking hazard to young children. Keep them out of children's reach before installation and, after installation, ensure they are securely fastened | Cords, chains, and strings – These may pose an entanglement or strangulation hazard. Prevent children from accessing these components. Do not place beds, furniture, or cribs near window-covering control cords. Do not tie cords together. Ensure cords do not twist or form loops | Moving mechanisms – The product contains moving parts that may pinch fingers. Use with caution | Sharp edges – Some components may have sharp edges. Exercise caution during installation and use to avoid cuts | Children's safety – Do not allow children to play with the product to prevent accidental injury, choking, or strangulation | Regular inspection – Check the product's condition regularly. If any damage or material degradation is observed, stop using the product | Maintenance – Clean with a damp cloth. Do not use chemicals or abrasive materials to avoid surface damage | Disposal – Dispose of the product in accordance with local regulations. Separate it into constituent materials beforehand and deliver them to appropriate collection points. **SK - BEZPEČNOSŤ** Horľavý - Udržujte výrobok mimo dosahu otvoreného ohňa, vysokých teplôt a iskier, aby ste predišli riziku vznietenia | Práca vo výškach – Inštalácia produktu vo výške môže predstavovať riziko pádu. Vždy používajte vhodné ochranné opatrenia a buďte mimoriadne opatrní | Malé časti – Výrobok obsahuje malé časti, ktoré môžu predstavovať nebezpečenstvo udusenia pre malé deti. Pred inštaláciou produktu ich uchovávajte mimo ich dosahu a po inštalácii sa uistite, že sú bezpečne pripevnené | Šnúry, reťaze a povrazy môžu predstavovať riziko zamotania alebo uškrtenia. Zabráňte deťom v prístupe k týmto veciam. Postele, nábytok a kolísky neumiestňujte do blízkosti ovládačov dekorácie okien. Šnúrky nezväzujte dohromady. Dbajte na to, aby sa šnúrky nekrútili a nevytvárali slučky | Výrobok obsahuje pohyblivé mechanizmy, ktoré môžu predstavovať riziko privretia prstov. Pri používaní buďte opatrní | Niektoré časti produktu môžu mať ostré hrany. Pri montáži a používaní buďte opatrní, aby ste sa nezranili | Nedovoľte deťom hrať sa s výrobkom, aby ste predišli riziku náhodného zranenia, udusenia alebo uškrtenia | Pravidelne kontrolujte stav výrobku. Ak spozorujete akékoľvek poškodenie alebo oslabenie materiálu, prestaňte ho používať | Údržba - Čistite vlhkou handričkou. Nepoužívajte chemikálie ani abrazívne prostriedky, aby nedošlo k poškodeniu povrchu | Výrobok je potrebné zlikvidovať v súlade s miestnymi predpismi, rozdeliť ho na jednotlivé materiály a odovzdať na príslušné zberné miesta. **HU - BIZTONSÁG** Tűzveszélyes termék - A gyulladásveszély elkerülése érdekében, tartsa távol a terméket nyílt lángtól, magas hőmérsékletű forrásoktól és szikrától | Magasban végzett munka - A termék magasban történő felszerelése a leesés veszélyével járhat. Mindig használjon megfelelő védőfelszerelést, és legyen különösen óvatos | Apró alkatrészek - A termék apró alkatrészeket tartalmaz, amelyek kisgyermekek számára fulladásveszélyt jelenthetnek. A termék beszerelése előtt tartsa őket olyan helyen, ahol kisgyermek nem férhet hozzá, és a beszerelés után ezen felül győződjön meg arról, hogy biztonságosan rögzítve vannak | A damilok, gyöngyláncok és vonalak fennállhat az összegabalyodás vagy fojtogatás veszélye. Akadályozza meg, hogy a gyermekek hozzáférjenek ezekhez a tárgyakhoz. Ne helyezzen ágyakat, bútorokat vagy bölcsőket az ablakárnyékoló kezelőszervek közelébe. Ne kössön össze vonalokat. Ügyeljen arra, hogy a damilok / vonalok ne csavarodjanak és ne képezzenek hurkokat | A termék mozgó mechanizmusokat tartalmaz, amelyek az ujjak beszorulásának veszélyét okozhatják. Használat közben legyen óvatos | termék egyes részei éles szélekkel rendelkezhetnek. A sérülések elkerülése érdekében az felszerelés és a használat során legyen óvatos | Ne engedje, hogy gyermekek játsszanak a termékkel a véletlen sérülés, fulladás veszélyének elkerülése érdekében | Rendszeresen ellenőrizze a termék állapotát. Ha bármilyen sérülést vagy az anyag gyengülését észleli, hagyja abba a használatát | Karbantartás - Tisztítsa meg nedves ruhával. Ne használjon vegyszereket vagy súrolószereket, hogy elkerülje a felület károsodását | A terméket a helyi előírásoknak megfelelően ártalmatlanítsa az egyes anyagokra való előzetes szétválasztással és a megfelelő szelektív gyűjtőszigetekre való szállítással. **CZ - BEZPEČNOST** Hořlavý výrobek - Udržujte výrobek mimo dosah otevřeného ohně, zdrojů vysoké teploty a jisker, aby se zabránilo riziku vznícení | Práce ve výšce – Instalace produktu ve výšce může představovat riziko pádu. Vždy používejte vhodné ochranné prostředky a dbejte maximální opatrnosti | Malé části – Tento výrobek obsahuje malé části, které mohou pro malé děti představovat nebezpečí udušení. Před instalací produktu je uchovávejte mimo jejich dosah a po instalaci se ujistěte, že jsou bezpečně připevněny | Šňůry, řetězy a provázky mohou představovat nebezpečí zamotání nebo uškrcení. Zabraňte dětem v přístupu k těmto předmětům. Neumisťujte postele, nábytek nebo postýlky do blízkosti ovládacích prvků oken. Nesvazujte k sobě provázky. Dbejte na to, aby se šňůrky nekroutily a nevytvářely smyčky | Výrobek obsahuje pohyblivé mechanismy, které mohou způsobit přiskřípnutí prstů. Při používání buďte opatrní | Některé části produktu mohou mít ostré hrany. Při montáži a používání buďte opatrní, aby nedošlo k pořezání | Nedovolte dětem, aby si s výrobkem hrály, abyste předešli riziku náhodného zranění nebo udušení | Pravidelně kontrolujte stav výrobku. Pokud zaznamenáte jakékoli poškození nebo zeslabení materiálu, přestaňte jej používat | Údržba - Čistěte vlhkým hadříkem. Nepoužívejte chemikálie nebo abraziva, aby nedošlo k poškození povrchu | Výrobek musí být zlikvidován v souladu s místními předpisy tak, že jej nejprve rozdělíte na jednotlivé materiály a odnesete je na příslušná sběrná místa. **DE - SICHERHEIT** Entflammbares Produkt - Halten Sie das Produkt von offenen Flammen, hohen Temperaturen und Funken fern, um die Gefahr einer Entzündung zu vermeiden | Arbeiten in der Höhe - Bei der Installation des Produkts in der Höhe besteht Absturzgefahr. Verwenden Sie immer eine geeignete Schutzausrüstung und lassen Sie äußerste Vorsicht walten | Kleinteile - Das Produkt enthält Kleinteile, die eine Erstickungsgefahr für kleine Kinder darstellen können. Bewahren Sie diese vor der Installation des Produkts außerhalb der Reichweite von Kindern auf und vergewissern Sie sich nach der Installation zusätzlich, dass sie sicher befestigt sind | Angelschnüre, Ketten und Schnüre können ein Risiko des Verhedderns oder Stranguliere ns darstellen. Verhindern Sie, dass Kinder Zugang zu diesen Gegenständen haben. Stellen Sie keine Betten, Möbel oder Wiegen in die Nähe von Fensterdekorationen. Binden Sie keine Kordeln zusammen. Achten Sie darauf, dass sich die Kordeln nicht verdrehen und Schlaufen bilden | Das Produkt enthält bewegliche Mechanismen, die die Gefahr des Einklemmens von Fingern verursachen können. Seien Sie bei der Verwendung vorsichtig | Einige Teile des Produkts können scharfe Kanten haben. Seien Sie beim Zusammenbau und Gebrauch vorsichtig, um Verletzungen zu vermeiden | rlauben Sie Kindern nicht, mit dem Produkt zu spielen, um das Risiko von Verletzungen oder Erstickungsgefahr zu vermeiden | Überprüfen Sie den Zustand des Produkts regelmäßig. Wenn Sie eine Beschädigung oder Schwächung des Materials feststellen, stellen Sie die Verwendung ein | flege - Mit einem feuchten Tuch reinigen. Verwenden Sie keine Chemikalien oder Scheuermittel, um Schäden an der Oberfläche zu vermeiden | Entsorgen Sie das Produkt gemäß den örtlichen Vorschriften, indem Sie es vorher in einzelne Materialien trennen und diese zu den entsprechenden Sammelstellen bringen. **RO - SECURITATE** Produs inflamabil - Țineți produsul departe de flăcări deschise, surse de temperatură ridicată și scântei pentru a evita riscul de aprindere | Lucrul la înălțime – Instalarea produsului la înălțime poate implica riscul de cădere. Utilizați întotdeauna echipament de protecție adecvat și fiți extrem de precauți | Piese mici – Acest produs conține piese mici care pot prezenta un pericol de sufocare pentru copiii mici. Înainte de a instala produsul, nu le lăsați la îndemâna lor, iar după instalare, asigurați-vă că sunt bine atașate | Corzile, lanțurile și snururile pot prezenta un pericol de încurcare sau strangulare. Împiedicați copiii să acceseze aceste articole. Nu așezați paturi, mobilier sau pătuturi lângă comenzile pentru decorarea ferestrelor. Nu legați sforile împreună. Asigurați-vă că șnurile nu se răsucesc și nu formează bucle | Produsul conține mecanisme de mișcare care pot crea riscul de ciupit de degete. Fiți atenți când utilizați | Unele părți ale produsului pot avea margini ascuțite. Aveți grijă în timpul asamblării și utilizați pentru a evita tăieturile | Nu permiteți copiilor să se joace cu produsul pentru a preveni riscul de rănire accidentală sau sufocare | Verificați regulat starea produsului. Dacă observați orice deteriorare sau slăbire a materialului, întrerupeți utilizarea | Întreținere - Curățați cu o cârpă umedă. Nu utilizați substanțe chimice sau abrazive pentru a evita deteriorarea suprafeței | rodusul trebuie eliminat în conformitate cu reglementările locale, mai întâi separându-l în materialele sale individuale și ducându-le la punctele de colectare adecvate. **BG - БЕЗОПАСНОСТ** Запалим продукт – Дръжте продукта далеч от открит огън, източници на висока температура и искри, за да предотвратите възпламеняване | Работа на височина – Монтирането на продукта на височина може да е свързано с риск от падане. Винаги използвайте подходящи мерки за защита от падане и бъдете изключително внимателни | Малки части – Продуктът съдържа малки компоненти, които могат да представляват опасност от задавяне за малки деца. Дръжте ги извън обсега на децата преди инсталирането и след инсталирането се уверете, че са здраво закрепени | Въжета, вериги и шнурове – Те могат да представляват опасност от заплитане или удушаване. Не позволявайте на децата да имат достъп до тези компоненти. Не поставяйте легла, мебели или бебешки легла в близост до въжета за управление на прозоречни покрития. Не връзвайте въжетата едно с друго. Уверете се, че въжетата не се усукват и не образуват примки | Движещи се механизми – Продуктът съдържа движещи се части, които могат да прищипят пръстите. Използвайте с повишено внимание | Остри ръбове – Някои компоненти могат да имат остри ръбове. Бъдете внимателни по време на монтажа и употребата, за да избегнете порязвания | Безопасност на децата – Не позволявайте на децата да си играят с продукта, за да предотвратите случайно нараняване, задавяне или удушаване | Редовна проверка – Проверявайте редовно състоянието на продукта. Ако забележите някакви повреди или влошаване на материала, спрете да използвате продукта | Поддръжка – Почиствайте с влажна кърпа. Не използвайте химикали или абразивни материали, за да избегнете повреждане на повърхността | Изхвърляне – Изхвърлете продукта в съответствие с местните разпоредби. Разделете го предварително на съставните материали и ги предайте в подходящи пунктове за събиране.